Przegroda szklano-aluminiowa F1b EI15 - 2 szt.

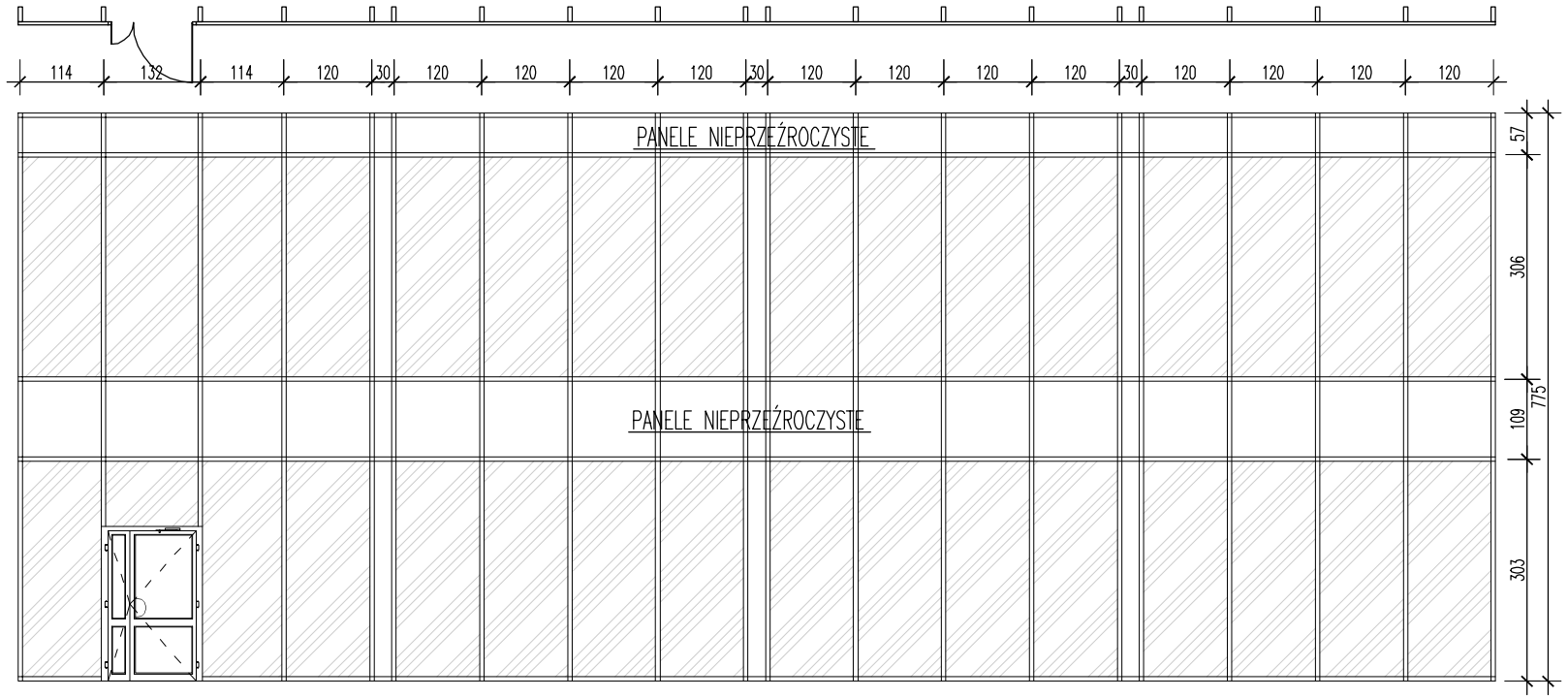

Przegroda szklano-aluminiowa F1a EI15 - 2 szt.

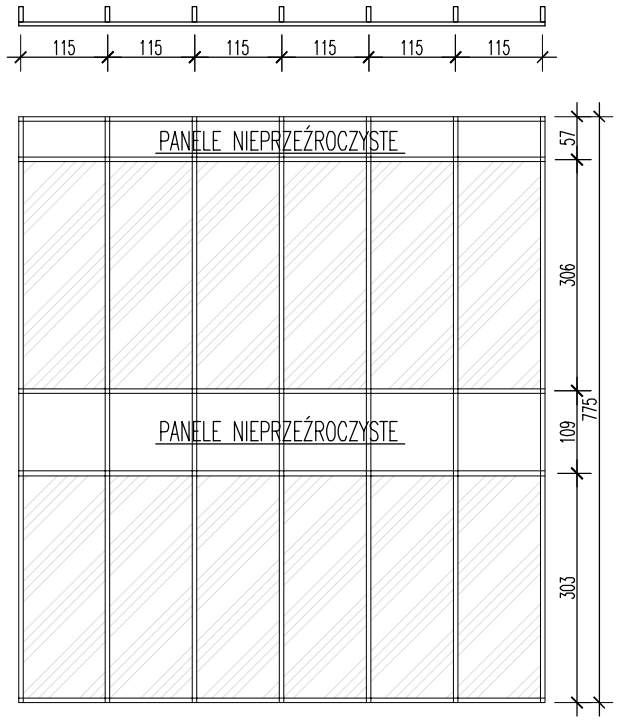

Przegroda szklano-aluminiowa S1
S30 - 4 szt.

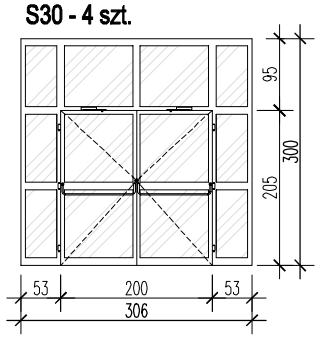

JEDN. PROJEKTOWA: ABK-PROJEKT UL. LISOWSKIEGO 2/4 65-072 ZIELONA GÓRA tel. +48 68 320 15 75	**GMINA GNIEZNO** UL. REYMONTA 9-11, 62-200 GNIEZNO		06.2014
	BUDOWA OBIEKTÓW WCHODZĄCYCH W SKŁAD ZESPOŁU SZKOLNO-PRZEDSZKOLNEGO W ZDZIECHOWIE - BUDYNEK GŁÓWNY I SZKOŁA PODSTAWOWA Z ŁĄCZNIKIEM - ETAP III DZIAŁKA NR 206/8 OBRĘB 0033 W M. ZDZIECHOWA GM. GNIEZNO		
ZESTAWIENIE ŚCIAN SZKLANYCH - SZKOŁA PODSTAWOWA		1:100	rys.nr A/7
PROJEKTANT ARCHITEKTURA:	MGR INŻ. ARCH. KLEMENS BORZDYŃSKI	UPR. NR 23/2007/GW w spec. architektonicznej	
ASYSTENT:			
SPRAWDZAJĄCY ARCHITEKTURA:	MGR INŻ. ARCH. BARTŁOMIEJ BORZDYŃSKI	UPR. NR 1/2001/GW w spec. architektonicznej	
AUTOR PROJEKTU/ KIEROWNIK BIURA PROJEKTOWEGO:	MGR INŻ. BOGDAN MROZOWSKI	UPR. NR 7/90/ZG w spec. konstrukcyjnej	

w/s = 297.0 / 420.0 (0.12m2)