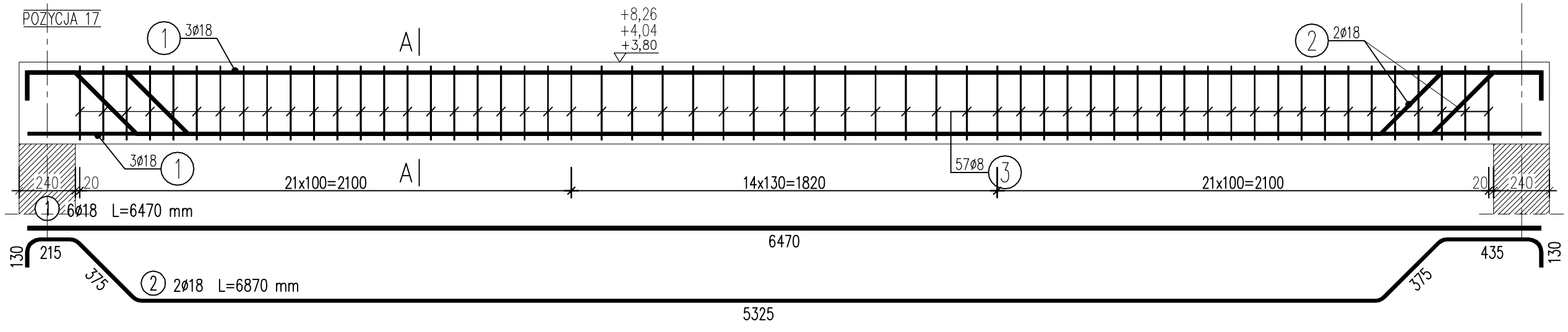

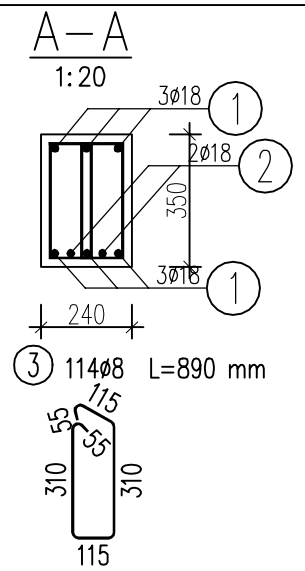

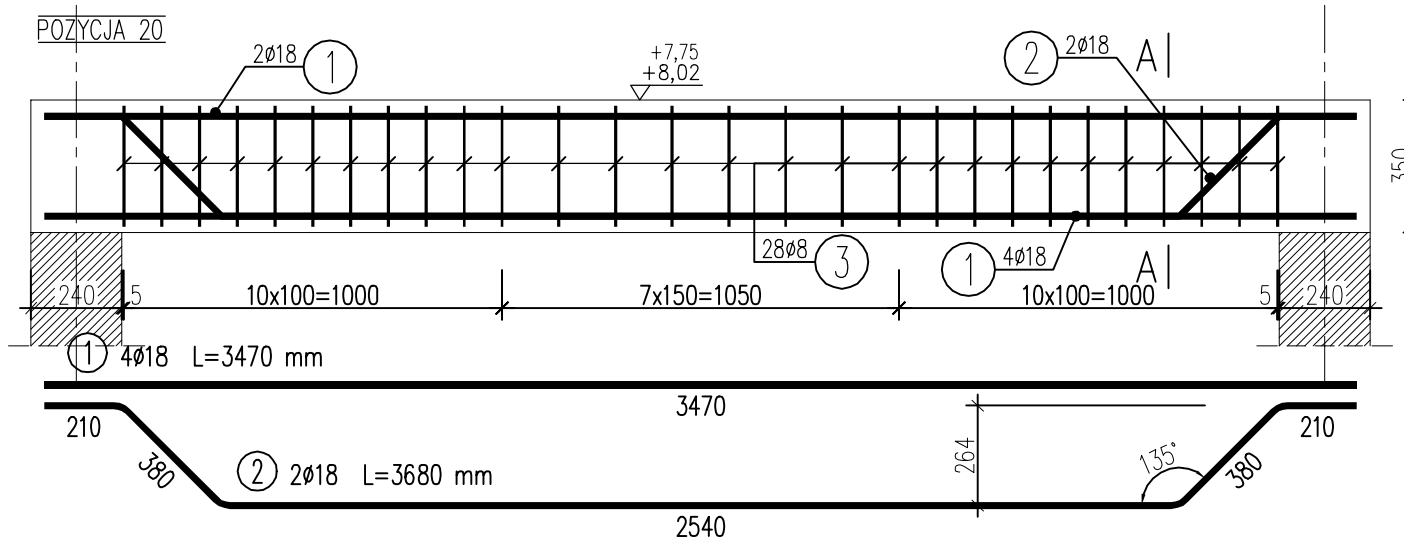

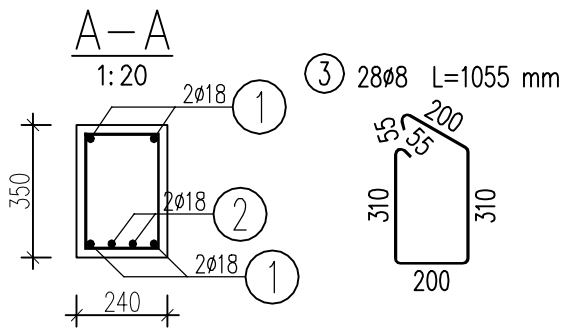

WYKAZ ZBROJENIA

Nr pręta	Średnica [mm]	Długość [mm]	Liczba w 1 elem. [szt.]	Liczba ogólna [szt.]	Długość ogólna [m] AI ø8	Długość ogólna [m] AIIIN ø18	Uwagi
Element:	Poz.17						Wykonać 1 szt.
1	ø18	6470	6	6		38,82	
2	ø18	6870	2	2		13,74	
3	ø8	890	114	114	101,46		
Długość ogólna wg średnic				[m]	101	53	
Masa 1 m pręta				[kg]	0,395	1,998	
Masa prętów wg średnic				[kg]	39,9	105,89	
Masa prętów wg rodzajów stali				[kg]	39,9	105,9	
Masa całkowita				[kg]	145,8		

WYKAZ ZBROJENIA

Nr pręta	Średnica [mm]	Długość [mm]	Liczba w 1 elem. [szt.]	Liczba ogólna [szt.]	Długość ogólna [m] AI ø8	Długość ogólna [m] AIIIN ø18	Uwagi
Element:	Poz.20						Wykonać 1 szt.
1	ø18	3470	4	4		13,88	
2	ø18	3680	2	2		7,36	
3	ø8	1055	28	28	29,54		
Długość ogólna wg średnic				[m]	30	21	
Masa 1 m pręta				[kg]	0,395	1,998	
Masa prętów wg średnic				[kg]	11,85	41,96	
Masa prętów wg rodzajów stali				[kg]	11,9	42	
Masa całkowita				[kg]	53,8		

UWAGA LICZBA ELEMENTÓW WG RYS. K2 I K3

WYMIARY PRĘTÓW – W OSIACH
DIMENSIONS OF BARS IN AXES

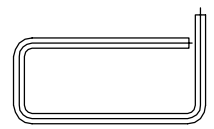

OTULINA – DO LICA PRĘTÓW
CLEADING – UP TO THE BAR FRONT

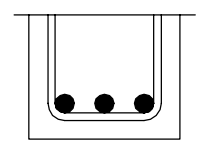

MINIMALNA ŚREDNICA GIĘCIA PRĘTÓW
MINIMUM BEND DIAMETER

STAL/STEEL	d<20	d≥20	L≥
A–I	D=2,5d	D=5d	10d
A–IIIN	D=4d	D=7d	10d

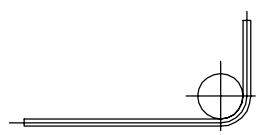

BETON: C25/30 [B30]
STAL ZBROJENIOWA: B500SP A-IIIN
STAL STRZEMION: RB240 A-I
OTULINA ZBROJENIA GŁÓWNEGO: 3,5cm

JEDN. PROJEKTOWA:
ABK-PROJEKT
UL. LISOWSKIEGO 2/4
65-072 ZIELONA GÓRA
tel. +48 68 320 15 75

GMINA GNIEZNO
UL. REYMONTA 9-11, 62-200 GNIEZNO

06.2014

BUDOWA OBIEKTÓW WCHODZĄCYCH W SKŁAD ZESPOŁU SZKOLNO-PRZEDSZKOLNEGO W ZDZIECHOWIE - BUDYNEK GŁÓWNY
DZIAŁKA NR 206/8 OBRĘB 0033 W M. ZDZIECHOWA GM. GNIEZNO

POZYCJE 17 i 20 | 1:20 | rys.nr K/11

PROJEKTANT KONSTRUKCJA:	MGR INŻ. BOGDAN MROZOWSKI	UPR. NR 7/90/ZG w spec. konstrukcyjnej
ASYSTENT:	MGR INŻ. WOJCIECH PISKORSKI	
SPRAWDZAJĄCY KONSTRUKCJA:	MGR INŻ. JERZY KULAWIŃSKI	UPR. NR 129/83/ZG w spec. konstrukcyjnej
AUTOR PROJEKTU/ KIEROWNIK BIURA PROJEKTOWEGO:	MGR INŻ. BOGDAN MROZOWSKI	UPR. NR 7/90/ZG w spec. konstrukcyjnej

w/s = 297.0 / 420.0 (0.12m2)