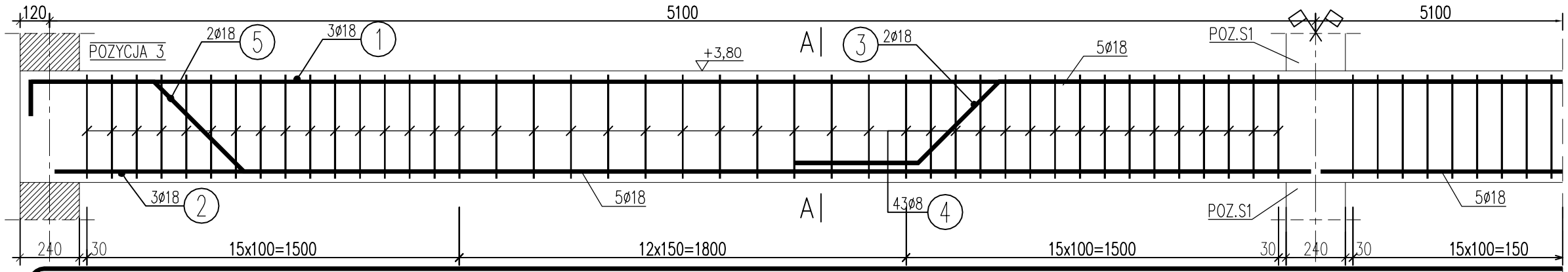

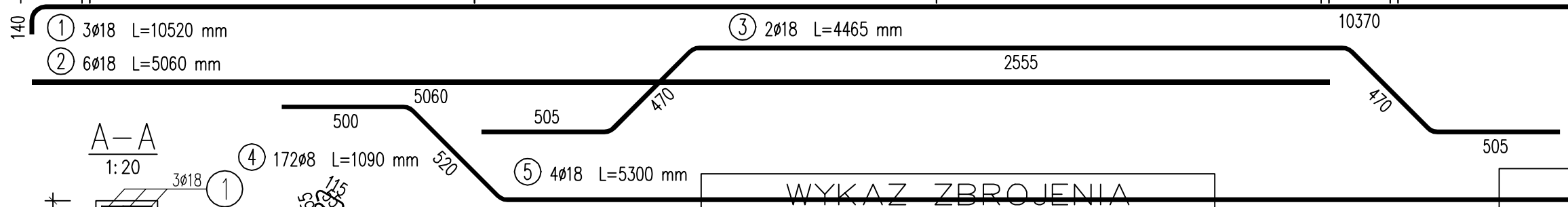

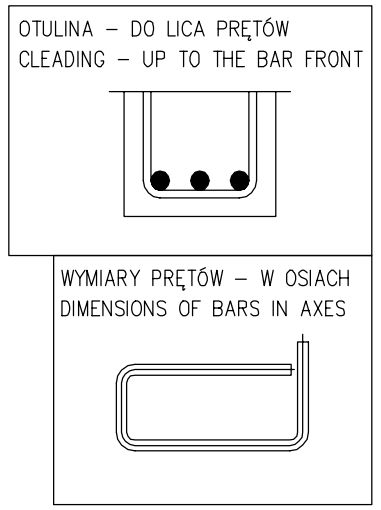

UWAGA LICZBA ELEMENTÓW WG RYS. K2 I K3

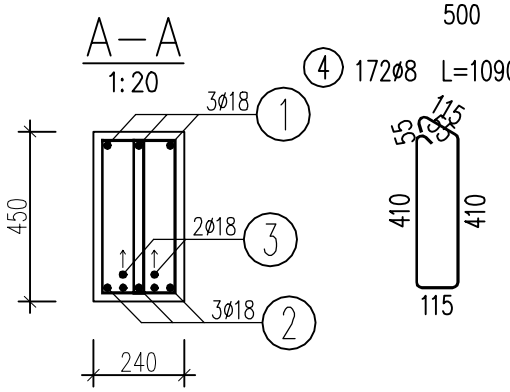

WYKAZ ZBROJENIA

Nr pręta	Średnica [mm]	Długość [mm]	Liczba w 1 elem. [szt.]	Liczba ogólna [szt.]	Długość ogólna [m] AI ø8	Długość ogólna [m] AIIIN ø18	Uwagi
Element:	Poz.8					Wykonać 1 szt.	
1	ø18	7070	3	3		21,21	
2	ø18	2960	3	3		8,88	
3	ø18	3860	3	3		11,58	
4	ø18	3260	2	2		6,52	
5	ø18	3000	2	2		6	
6	ø18	3170	2	2		6,34	
7	ø18	4070	2	2		8,14	
8	ø8	890	124	124	110,36		
Długość ogólna wg średnic				[m]	110	69	
Masa 1 m pręta				[kg]	0,395	1,998	
Masa prętów wg średnic				[kg]	43,45	137,86	

WYKAZ ZBROJENIA

Nr pręta	Średnica [mm]	Długość [mm]	Liczba w 1 elem. [szt.]	Liczba ogólna [szt.]	Długość ogólna [m] AI ø8	Długość ogólna [m] AIIIN ø18	Uwagi
Element:	Poz.3					Wykonać 1 szt.	
1	ø18	10520	3	3		31,56	
2	ø18	5060	6	6		30,36	
3	ø18	4465	2	2		8,93	
4	ø8	1090	172	172	187,48		
5	ø18	5300	4	4		21,2	
Długość ogólna wg średnic				[m]	187	92	
Masa 1 m pręta				[kg]	0,395	1,998	
Masa prętów wg średnic				[kg]	73,87	183,82	
Masa prętów wg rodzajów stali				[kg]	73,9	183,8	
Masa całkowita				[kg]	257,7		

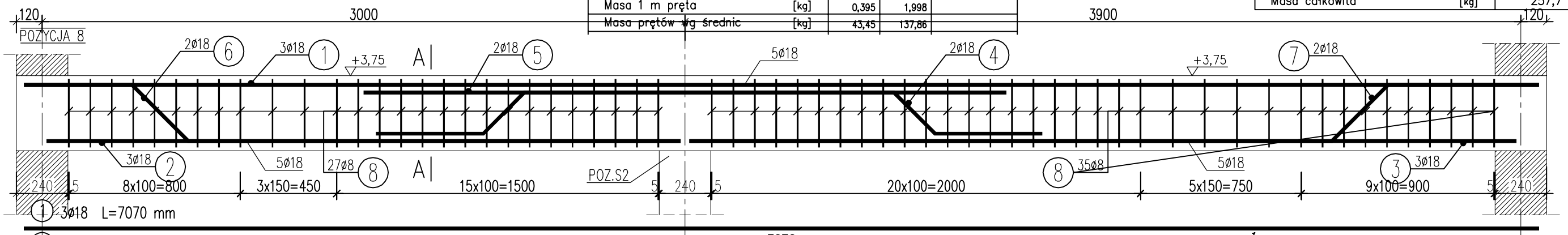

BETON: C25/30 [B30]
STAL ZBROJENIOWA: B500SP A-IIIN
STAL STRZEMION: RB240 A-I
OTULINA ZBROJENIA GŁÓWNEGO: 3,5cm

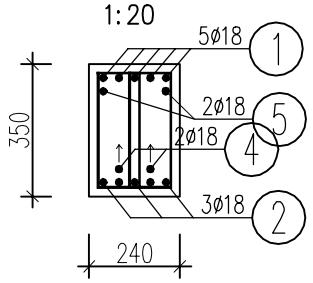

MINIMALNA ŚREDNICA GIĘCIA PRĘTÓW
MINIMUM BEND DIAMETER

STAL/STEEL	d<20	d≥20	L≥
A–I	D=2,5d	D=5d	10d
A–IIIN	D=4d	D=7d	10d

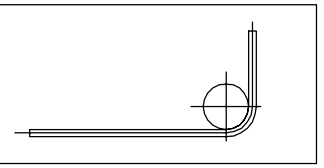

JEDN. PROJEKTOWA: ABK-PROJEKT UL. LISOWSKIEGO 2/4 65-072 ZIELONA GÓRA tel. +48 68 320 15 75	GMINA GNIEZNO UL. REYMONTA 9-11, 62-200 GNIEZNO		06.2014
	BUDOWA OBIEKTÓW WCHODZĄCYCH W SKŁAD ZESPOŁU SZKOLNO-PRZEDSZKOLNEGO W ZDZIECHOWIE - BUDYNEK GŁÓWNY DZIAŁKA NR 206/8 OBRĘB 0033 W M. ZDZIECHOWA GM. GNIEZNO		
POZYCJE 3 i 8		1:25	rys.nr K/7
PROJEKTANT KONSTRUKCJA:	MGR INŻ. BOGDAN MROZOWSKI	UPR. NR 7/90/ZG w spec. konstrukcyjnej	
ASYSTENT:	MGR INŻ. WOJCIECH PISKORSKI		
SPRAWDZAJĄCY KONSTRUKCJA:	MGR INŻ. JERZY KULAWIŃSKI	UPR. NR 129/83/ZG w spec. konstrukcyjnej	
AUTOR PROJEKTU/ KIEROWNIK BIURA PROJEKTOWEGO:	MGR INŻ. BOGDAN MROZOWSKI	UPR. NR 7/90/ZG w spec. konstrukcyjnej	

w/s = 297.0 / 420.0 (0.12m2)