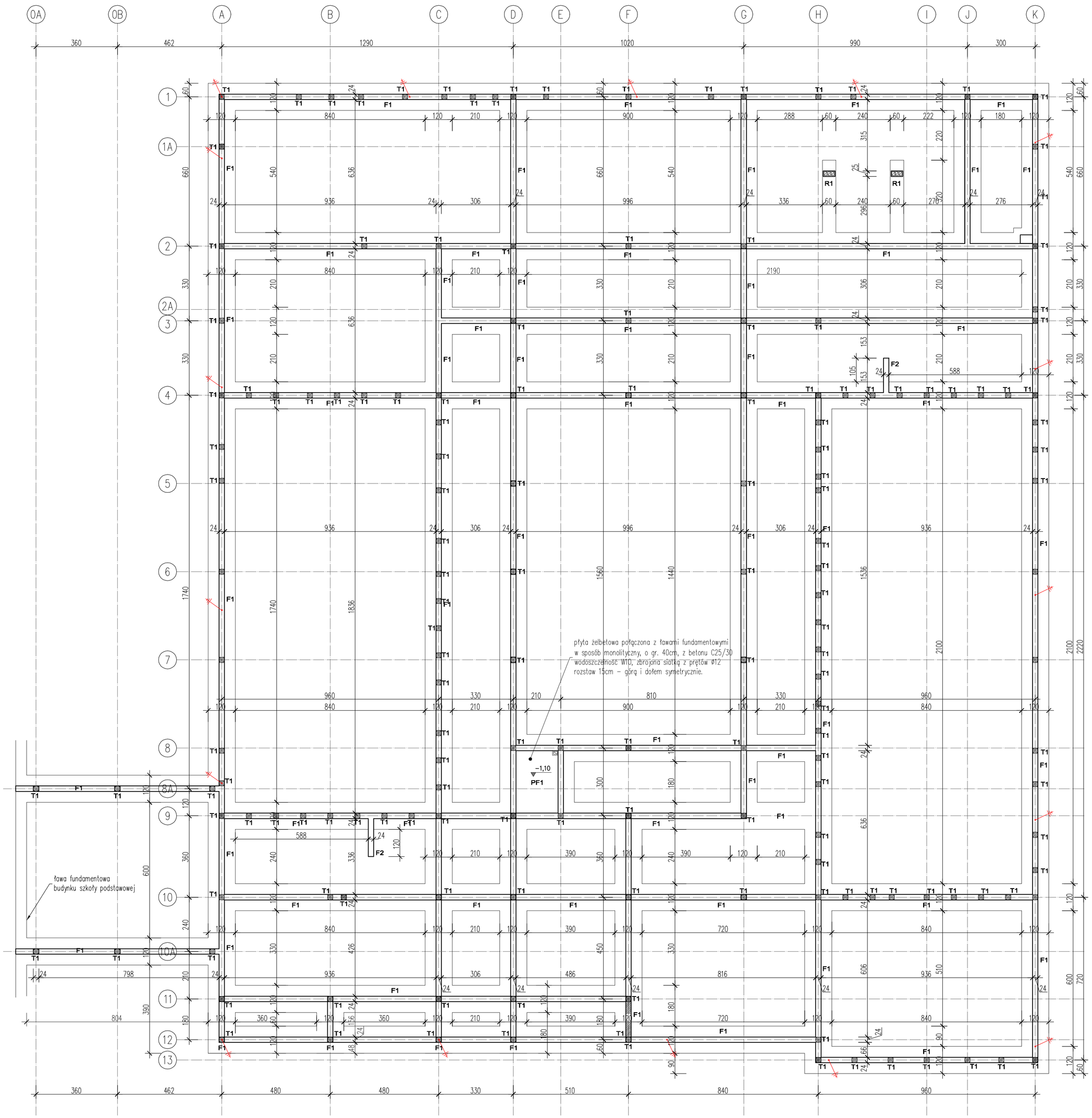

ZESTAWIENIE ZBIORCZE FUNDAMENTÓW:
POZ. F1 - ŁAWA 120x40cm - 490mb
POZ. F2 - ŁAWA 24x30cm - 3,5mb
POZ. R1 - ŁAWA 60x40cm - 6,4mb
POZ. PF1- PŁYTA FUNDAMENTOWA 330x420x40cm WG OPISU TECH.
UWAGA: DŁUGOŚCI ŁAW LICZONE W OSIACH ŚCIAN

P.P.P. - ±0,00 = 117,30m n.p.m.
PROJEKTOWANY POZIOM POSADOWIENIA: -1,50m
ŁAWY FUNDAMENTOWE - **BETON B25; C20/25**
BETON PODKŁADOWY - **B15; C12/15; GR. 10CM**
STAL ZBROJENIOWA - **AIII -34GS; A0 - St0Sb**
UWAGA:
1. Izoalacja ław fundanemtowych wg opisu technicznego architektury
2. Stosować beton z dodatkiem penetrolu (W10).
3. Z law fundmamentowych wypuścić startery do połączenia z trzpieniami żelbetowymi.
4. Nasypy wykonać z piasku średniego zagęszczonego do Is>0,7
5. Do poziomu ±0,00 nasyp wykonać za pomoca z piasku średniego zagęszczonego do Is>0,7
6. Trzepienie żelbetowe w ścianach rozmieścić w rozstawie co max. 3,0m
T - TRZPIEŃ ŻELBETOWY 24x24 ZBROJONY 4Ø12, Ø8 CO 20cm.
UF - UZIOM FUNDAMENTOWY

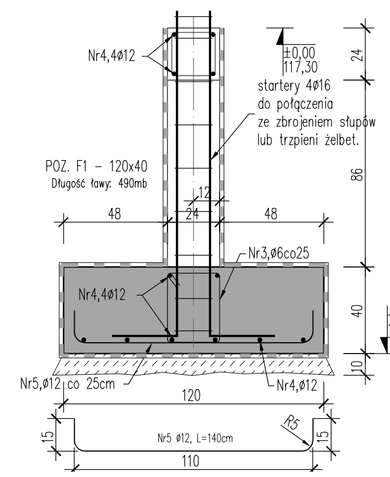

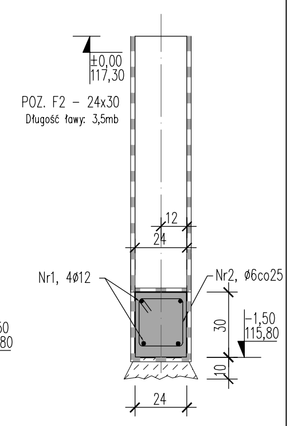

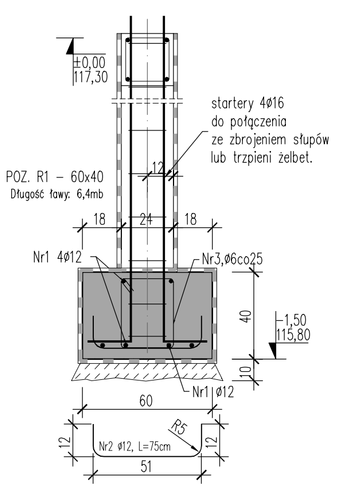

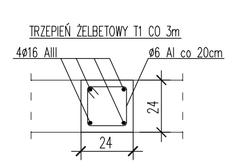

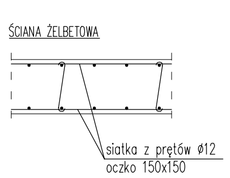

UWAGA: ŚCIANY FUNDAMENTOWE Z WIEŃCEM POŁĄCZYĆ ZE SŁUPAMI I TRZPIENIAMI W SPOSÓB MONOLITYCZNY

LOKALIZACJA OBIEKTU NA DZIAŁCE

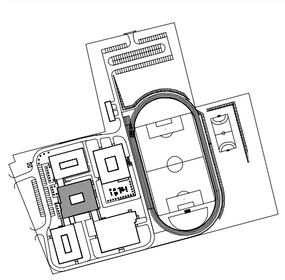

JEDN. PROJEKTOWA: ABK-PROJEKT UL. LISOWSKIEGO 2/4 65-072 ZIELONA GÓRA tel. +48 68 320 15 75	GMINA GNIEZNO UL. REYMONTA 9-11, 62-200 GNIEZNO		06.2014
	BUDOWA OBIEKTÓW WCHODZĄCYCH W SKŁAD ZESPOŁU SZKOLNO-PRZEDSZKOLNEGO W ZDZIECHOWIE - BUDYNEK GŁÓWNY I SZKOŁA PODSTAWOWA Z ŁĄCZNIKIEM DZIAŁKA NR 206/8 OBRĘB 0033 W M. ZDZIECHOWA GM. GNIEZNO		
RZUT FUNDAMENTÓW - BUDYNEK GŁÓWNY		1:100	rys.nr K/1
PROJEKTANT KONSTRUKCJA:	MGR INŻ. BOGDAN MROZOWSKI	UPR. NR 7/90/ZG w spec. konstrukcyjnej	
ASYSTENT:	MGR INŻ. WOJCIECH PISKORSKI		
SPRAWDZAJĄCY KONSTRUKCJA:	MGR INŻ. JERZY KULAWIŃSKI	UPR. NR 129/83/ZG w spec. konstrukcyjnej	
AUTOR PROJEKTU/ KIEROWNIK BIURA PROJEKTOWEGO:	MGR INŻ. BOGDAN MROZOWSKI	UPR. NR 7/90/ZG w spec. konstrukcyjnej	

w/s = 420.0 / 594.0 (0.25m2)